Teren 1

Plan sytuacyjny opraw

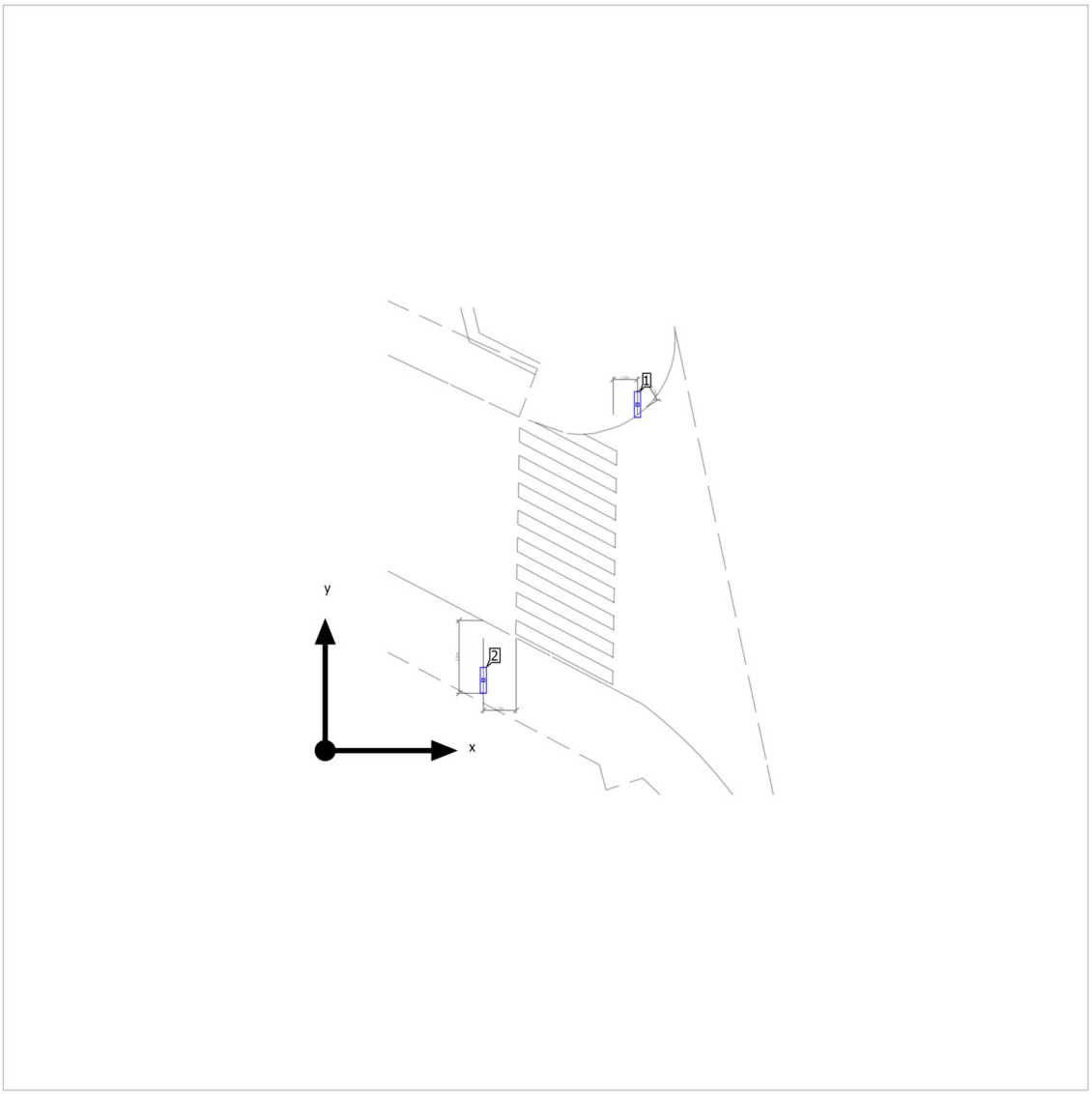

Teren 1

Plan sytuacyjny opraw





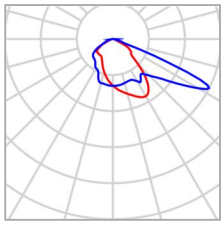

Producent	ROSA	P	105.0 W
Numer artykułu	2223137/6/P2/10kV	Φ_{Oprawa}	15347 lm
Nazwa artykułu	CUDDLE II LED REG 96 5000K P2		
Wyposażenie	1x 24xHP3535 96 5000K		

Pojedyncze oprawy

X	Y	Wysokość montażu	Oprawa
12.871 m	14.258 m	6.000 m	1
6.521 m	2.902 m	6.000 m	2

DIALux

Teren 1

Lista opraw

Φ_{razem}	P_{razem}	Skuteczność świetlna
30694 lm	210.0 W	146.2 lm/W

Szt.	Producent	Numer artykułu	Nazwa artykułu	P	Φ	Skuteczność świetlna
2	ROSA	2223137/6/P2/10kV	CUDDLE II LED REG 96 5000K P2	105.0 W	15347 lm	146.2 lm/W

Teren 1 (Scena świetlna 1)

Obiekty obliczeniowe

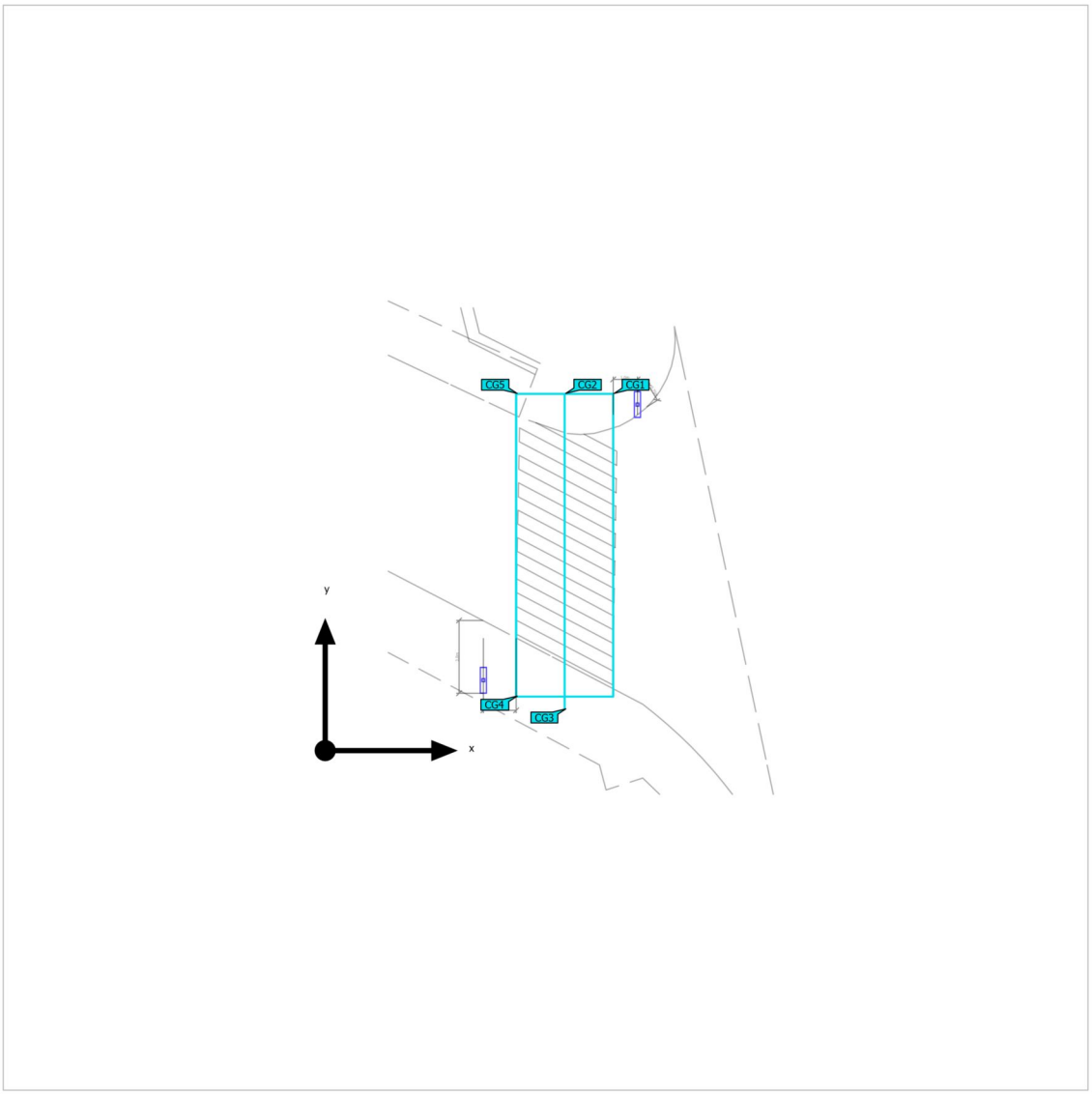

Teren 1 (Scena świetlna 1)

Obiekty obliczeniowe

Powierzchnie obliczeniowe

Właściwości	Ē	$E_{min.}$	E_{maks}	U_o (g_1)	g_2	Indeks
pl. pozioma Poziome natężenie oświetlenia Wysokość: 0.000 m	110 lx	65.7 lx	142 lx	0.60	0.46	CG1
pl. pionowa 1 Prostopadłe natężenia oświetlenia Wysokość: 1.000 m	52.0 lx	22.6 lx	100 lx	0.43	0.23	CG2
pl. pionowa 2 Prostopadłe natężenia oświetlenia Wysokość: 1.000 m	55.5 lx	27.3 lx	93.5 lx	0.49	0.29	CG3
pl. punktów kontrolnych Pionowe natężenie oświetlenia Rotacja: 0.0°, Wysokość: 1.000 m	29.5 lx	7.36 lx	45.0 lx	0.25	0.16	CG4
pl. punktów kontrolnych Pionowe natężenie oświetlenia Rotacja: 180.0°, Wysokość: 1.000 m	30.2 lx	10.6 lx	47.1 lx	0.35	0.23	CG5

Profil użytkowania: Ustawienie wstępne DIALux (5.1.4 Standard (obszar ruchu na zewnątrz))

Teren 1 (Scena świetlna 1)

pl. pozioma

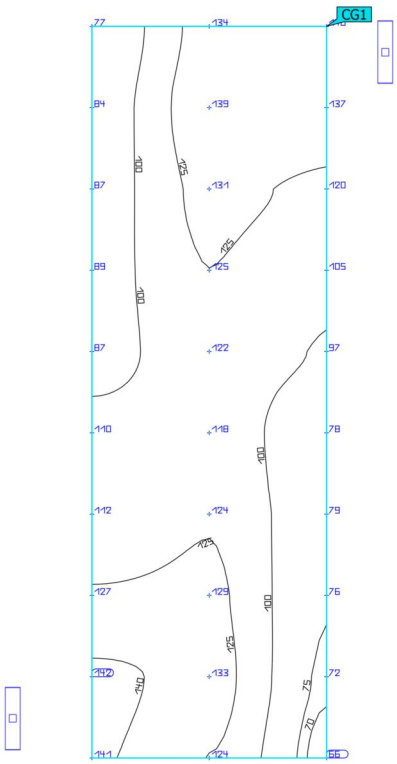

Właściwości	Ē	$E_{min.}$	E_{maks}	U_o (g_1)	g_2	Indeks
pl. pozioma Poziome natężenie oświetlenia Wysokość: 0.000 m	110 lx	65.7 lx	142 lx	0.60	0.46	CG1

Profil użytkowania: Ustawienie wstępne DIALux (5.1.4 Standard (obszar ruchu na zewnątrz))

Teren 1 (Scena świetlna 1)

pl. pionowa 1

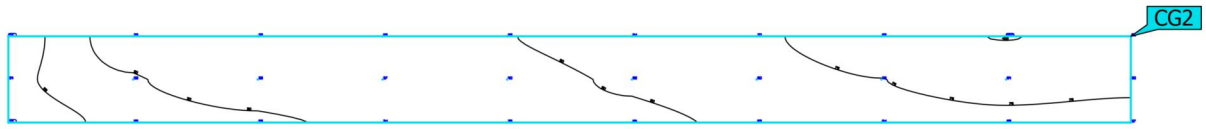

Właściwości	Ē	$E_{min.}$	E_{maks}	U_o (g_1)	g_2	Indeks
pl. pionowa 1 Prostopadłe natężenia oświetlenia Wysokość: 1.000 m	52.0 lx	22.6 lx	100 lx	0.43	0.23	CG2

Profil użytkowania: Ustawienie wstępne DIALux (5.1.4 Standard (obszar ruchu na zewnątrz))

Teren 1 (Scena świetlna 1)

pl. pionowa 2

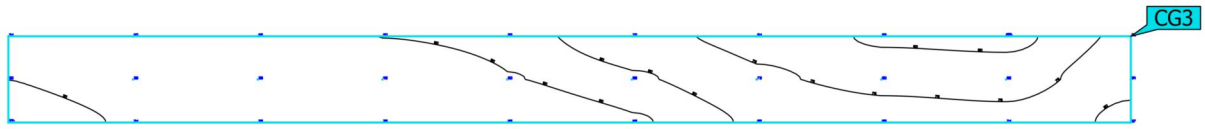

Właściwości	Ē	$E_{min.}$	E_{maks}	U_o (g_1)	g_2	Indeks
pl. pionowa 2 Prostopadłe natężenia oświetlenia Wysokość: 1.000 m	55.5 lx	27.3 lx	93.5 lx	0.49	0.29	CG3

Profil użytkowania: Ustawienie wstępne DIALux (5.1.4 Standard (obszar ruchu na zewnątrz))

Teren 1 (Scena świetlna 1)

pl. punktów kontrolnych

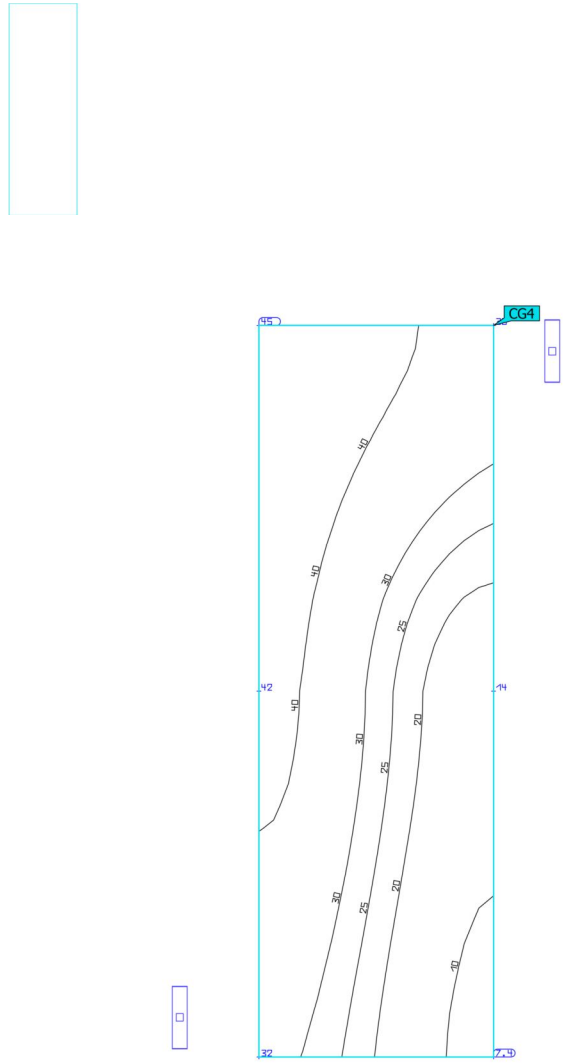

Właściwości	Ē	$E_{min.}$	E_{maks}	U_o (g_1)	g_2	Indeks
pl. punktów kontrolnych Pionowe natężenie oświetlenia Rotacja: 0.0°, Wysokość: 1.000 m	29.5 lx	7.36 lx	45.0 lx	0.25	0.16	CG4

Profil użytkowania: Ustawienie wstępne DIALux (5.1.4 Standard (obszar ruchu na zewnątrz))

Teren 1 (Scena świetlna 1)

pl. punktów kontrolnych

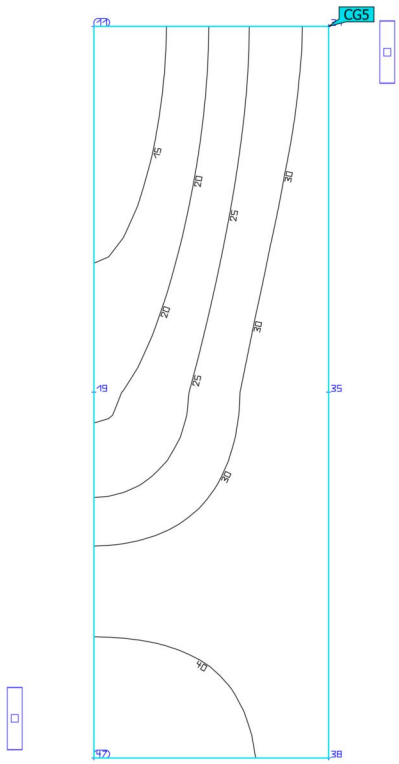

Właściwości	Ē	$E_{min.}$	E_{maks}	U_o (g_1)	g_2	Indeks
pl. punktów kontrolnych Pionowe natężenie oświetlenia Rotacja: 180.0°, Wysokość: 1.000 m	30.2 lx	10.6 lx	47.1 lx	0.35	0.23	CG5

Profil użytkowania: Ustawienie wstępne DIALux (5.1.4 Standard (obszar ruchu na zewnątrz))